Ecophon Focus™ Fixiform Ds

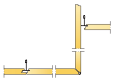

Ecophon Focus Fixiform Ds используется для создания вертикального перехода между различными уровнями потолка, для обхода различных инженерных систем в межпотолочном пространстве, либо для придания определенной формы помещению. Панели поставляются в плоских коробках и сгибаются на 90 градусов при монтаже. На сгибе устанавливается стержень диаметром 8 мм для усиления места сгиба. Разница между уровнями может составлять от 150 до 530 мм для стандартных панелей и до 1930 мм при использовании панелей размера XL. Панели Fixiform не демонтируются.
Система состоит из панелей Fixiform и аксессуаров стандартного размера и размера XL, включая внешние и внутренние углы для стандартного размера. Панели изготовлены из стекловолокна высокой плотности с использованием технологии 3RD. Поверхность - покрытие Akutex™ FT, кромки окрашены, тип кромки в месте соединения панелей Fixiform - кромка C.
Для достижения наилучшего результата используйте подвесную систему и аксессуары Connect.

Панель Focus Fixiform

Фрагмент сгиба системы Focus Fixiform

Система Focus Fixiform Ds

Система Focus Fixiform Ds, верхний уровень

РАЗМЕРЫ ЭЛЕМЕНТОВ

Размер, мм	600 x 600	1200 x 600	1500 x 600	1900 x 600	2300 x 600
T24	•	•	•	•	•
Толщина	600	20	20	20	20
Монтажная схема	M274EC	M274, M274IC	M275	M275	M275

ТЕХНИЧЕСКИЕ ХАРАКТЕРИСТИКИ

АКУСТИКА Акустические значения соответствуют значениям прямого потолка.

Звукопоглощение: Результаты тестов в соответствии с EN ISO 354.

Классификация в соответствии со стандартом EN ISO 11654, единичные значения для NRC и SAA в соответствии с ASTM C 423.

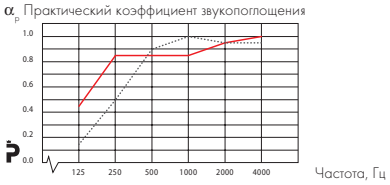

— Ecophon Focus Fixiform 200 мм в.п.с.
···· Ecophon Focus Fixiform 60 мм в.п.с.
в.п.с. = высота подвеса системы

Продукция	Focus Fixiform		
в.п.с. мм	60	75	200
класс звукопоглощения	B	A	A
αw	0,80	0,90	0,90

Звукоизоляция: $D_{n,f,w}$=24 дБ в соответствии со стандартом EN ISO 10848-2 и EN ISO 717-1. CAC=25 дБ в соответствии со стандартом ASTM E 1414 и ASTM E 413.

Конфиденциальность речи: Не применимо

ДОСТУП В МЕЖПОТОЛОЧНОЕ ПРОСТРАНСТВО Панели демонтируются через соседние прямые панели.

ОЧИСТКА Ежедневная сухая чистка и чистка пылесосом. Еженедельная влажная уборка.

ВНЕШНИЙ ВИД Цвет Белый Frost, ближайший цвет в системе NCS S 0500-N, светоотражение 85% (из которых 99% рассеивается). Коэффициент ретроотражения 63 mcd/(m²lx). Блеск < 1.

ВЛАГОСТОЙКОСТЬ Панели выдерживают постоянную относительную влажность воздуха до 95% при температуре 30°C без провисания, деформации и расслоения (ISO 4611).

МОНТАЖНАЯ СХЕМА (M274) ДЛЯ ECOPHON FOCUS FIXIFORM DS

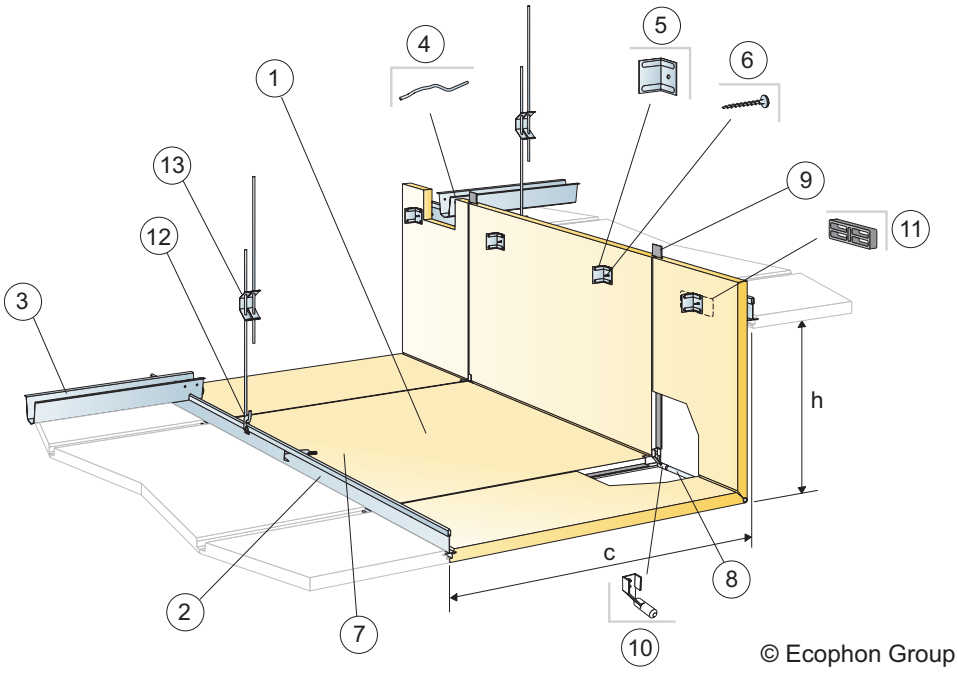

КОЛИЧЕСТВО ПО СПЕЦИФИКАЦИИ (НЕ ВКЛ. ОТХОДЫ)

		Размер, мм
		1200x600
1	Focus Fixiform Ds	по требованию
2	Главная направляющая Connect T24 HD	по требованию
3	Профиль Connect Space bar, монтаж с шагом 1500 мм (макс. расстояние от стены 300 мм)	по требованию
4	Шпилька Connect Space bar winch, одна на каждое соединение профиля Space bar с Главной направляющей	по требованию
5	Соединительный уголок Angle bracket (входит в комплект)	
6	Шуруп Absorber screw metal 50 (входит в комплект)	
7	Пружина Connect Hook (входит в комплект)	
8	Усиливающий стержень (входит в комплект)	
9	Профиль Connect F-Spline (входит в комплект)	
10	Вставка для усиливающего стержня (входит в комплект)	
11	Распорная пластина (входит в комплект)	
12	Клипса подвеса Connect	1шт./на подвес
13	Регулируемый подвес Connect, монтаж с шагом 600 мм	1,4/м²
	Δ Мин. высота подвеса системы: Δ1=165 мм и Δ2=80 мм от верхнего уровня	
	δ Мин. глубина демонтажа: Отдельные панели не демонтируются	-
	Размеры: c=600 мм, h<530 мм	

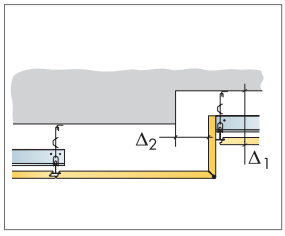

См. Количество по спецификации

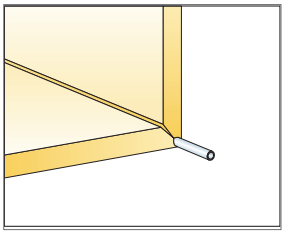

Сгиб усилен стержнем

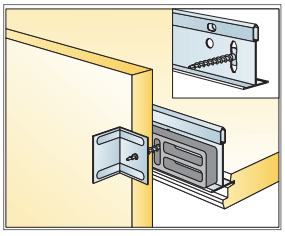

Верхнее соединение с Главной направляющей

Размер, мм	Макс. возможная нагрузка [N]	Мин. несущая способность [N]
1200x600	0	160

Норма нагрузки/несущая способность

МОНТАЖНАЯ СХЕМА (M274EC) ДЛЯ ВНЕШНЕГО УГЛА ECOPHON FOCUS FIXIFORM DS

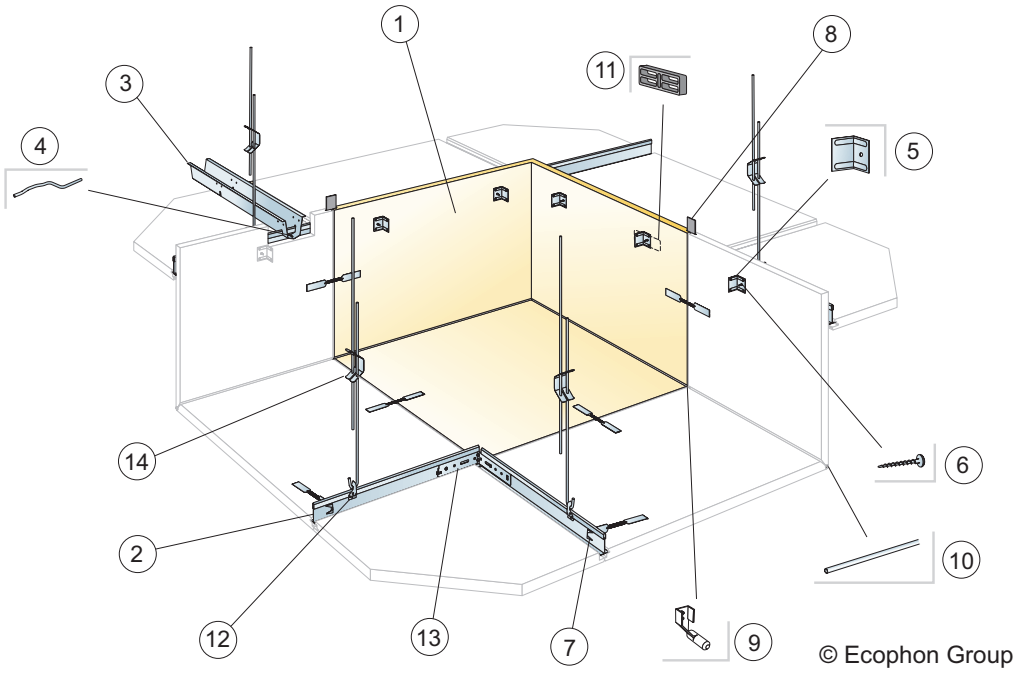

КОЛИЧЕСТВО ПО СПЕЦИФИКАЦИИ (НЕ ВКЛ. ОТХОДЫ)

		Размер, мм
		600x600
1	Focus Fixiform Ds EC	по требованию
2	Главная направляющая Connect T24 HD	по требованию
3	Профиль Connect Space bar, монтаж с шагом 1500 мм (макс. расстояние от стены 300 мм)	по требованию
4	Шпилька Connect Space bar winch, одна на каждое соединение профиля Space bar с Главной направляющей	по требованию
5	Соединительный уголок Angle bracket (входит в комплект)	
6	Шуруп Absorber screw metal 50 (входит в комплект)	
7	Пружина Connect Hook (входит в комплект)	
8	Профиль Connect F-Spline (входит в комплект)	
9	Вставка для усиливающего стержня (входит в комплект)	
10	Усиливающий стержень (входит в комплект)	
11	Распорная пластина (входит в комплект)	
12	Клипса подвеса Connect	1шт./на подвес
13	Уголок 1040	2шт. /на угол
14	Регулируемый подвес Connect, монтаж с шагом 600 мм	4шт. /на угол
	Δ Мин. высота подвеса системы: Δ1=165 мм и Δ2=80 мм от верхнего уровня	
	δ Мин. глубина демонтажа: Отдельные панели не демонтируются	-

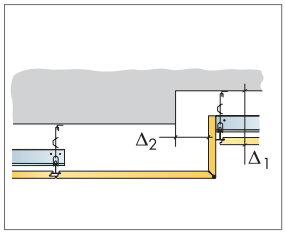

См. Количество по спецификации

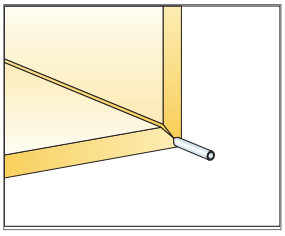

Сгиб усилен стержнем

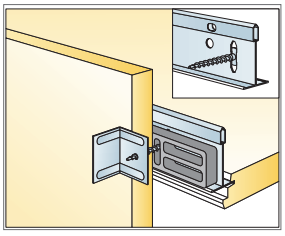

Верхнее соединение с Главной направляющей

Размер, мм	Макс. возможная нагрузка (N)	Мин. несущая способность (N)
600x600	0	160

Норма нагрузки/несущая способность

МОНТАЖНАЯ СХЕМА (M274IC) ДЛЯ ВНУТРЕННЕГО УГЛА ECOPHON FOCUS FIXIFORM DS

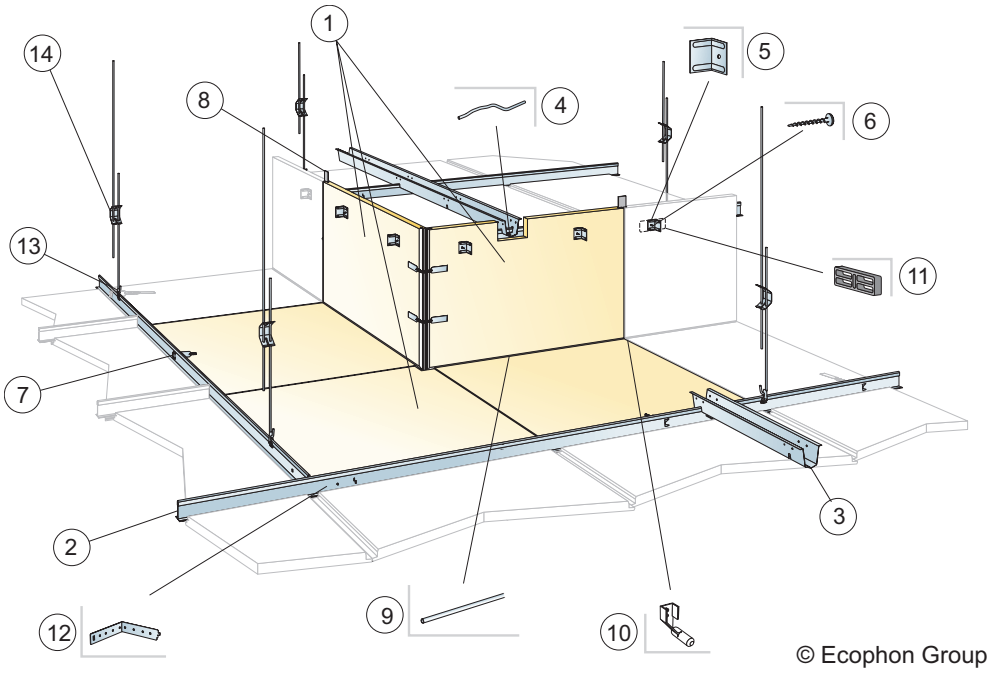

КОЛИЧЕСТВО ПО СПЕЦИФИКАЦИИ (НЕ ВКЛ. ОТХОДЫ)

		Размер, мм
		1200x600
1	Focus Fixiform Ds IC	1шт. /на угол
2	Главная направляющая Connect T24 HD	по требованию
3	Профиль Connect Space bar, монтаж с шагом 1500 мм (макс. расстояние от стены 300 мм)	по требованию
4	Шпилька Connect Space bar winch, одна на каждое соединение профиля Space bar с Главной направляющей	по требованию
5	Соединительный уголок Angle bracket (входит в комплект)	
6	Шуруп Absorber screw metal 50 (входит в комплект)	
7	Пружина Connect Hook (входит в комплект)	
8	Профиль Connect F-Spline (входит в комплект)	
9	Усиливающий стержень (входит в комплект)	
10	Вставка для усиливающего стержня (входит в комплект)	
11	Распорная пластина (входит в комплект)	
12	Уголок 1040	
13	Клипса подвеса Connect	1шт./на подвес
14	Регулируемый подвес Connect, монтаж с шагом 600 мм	5шт. /на угол
	Δ Мин. высота подвеса системы: Δ1=165 мм и Δ2=80 мм от верхнего уровня	
	δ Мин. глубина демонтажа: Отдельные панели не демонтируются	-

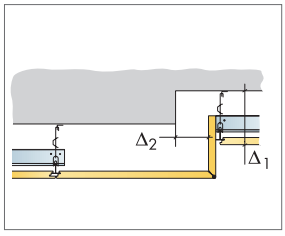

См. Количество по спецификации

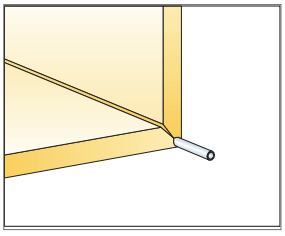

Сгиб усилен стержнем

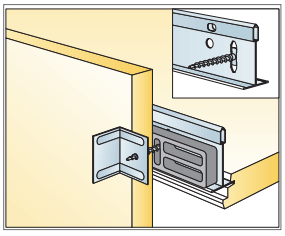

Верхнее соединение с Главной направляющей

Размер, мм	Макс. возможная нагрузка [N]	Мин. несущая способность [N]
1200x600	0	160

Норма нагрузки/несущая способность

МОНТАЖНАЯ СХЕМА (M275) ДЛЯ ECOPHON FOCUS FIXIFORM DS XL

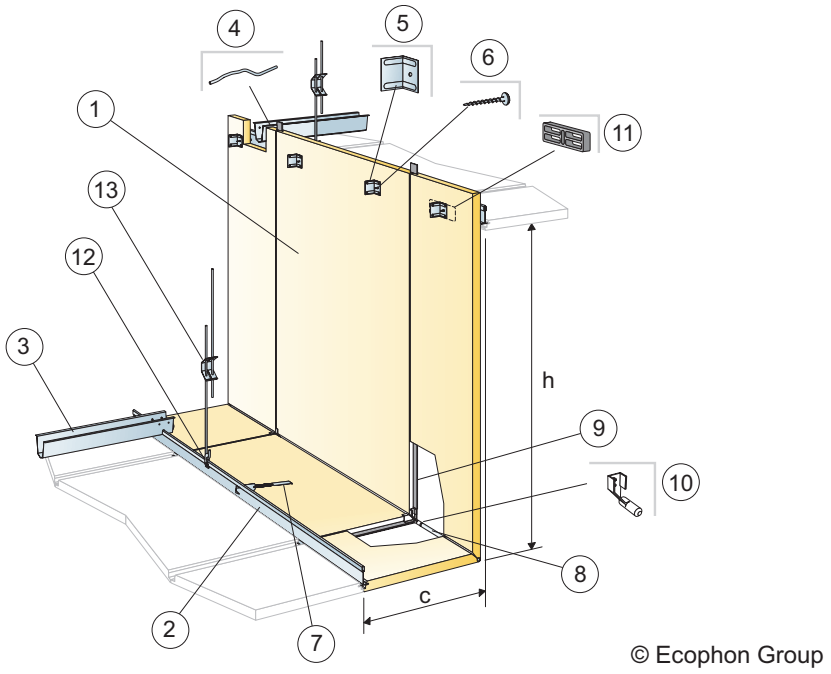

КОЛИЧЕСТВО ПО СПЕЦИФИКАЦИИ (НЕ ВКЛ. ОТХОДЫ)

		Размер, мм		
		1500x600	**1900x600**	**2300x600**
1	Focus Fixiform Ds XL	по требованию		
2	Главная направляющая Connect T24 HD	по требованию		
3	Профиль Connect Space bar, монтаж с шагом 1500 мм (макс. расстояние от стены 300 мм)	по требованию		
4	Шпилька Connect Space bar winch, одна на каждое соединение профиля Space bar с Главной направляющей	по требованию		
5	Соединительный уголок Angle bracket (входит в комплект)			
6	Шуруп Absorber screw metal 50 (входит в комплект)			
7	Пружина Connect Hook (входит в комплект)			
8	Усиливающий стержень (входит в комплект)			
9	Профиль Connect F-Spline (входит в комплект)			
10	Вставка для усиливающего стержня (входит в комплект)			
11	Распорная пластина (входит в комплект)			
12	Клипса подвеса Connect	1шт./на подвес		
13	Регулируемый подвес Connect, монтаж с шагом 600 мм	1,4/м²	1,4/м²	1,4/м²
	Δ Мин. высота подвеса системы: Δ1=165 мм и Δ2=80 мм от верхнего уровня			
	δ Мин. глубина демонтажа: Отдельные панели не демонтируются			
	Размеры: c=300 мм, h<1130 мм (XL 1500), h<1530 мм (XL 1900), h<1930 мм (XL 2300)			

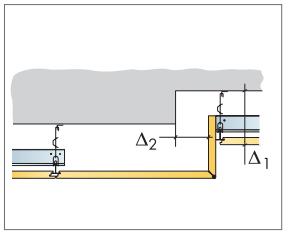

См. Количество по спецификации

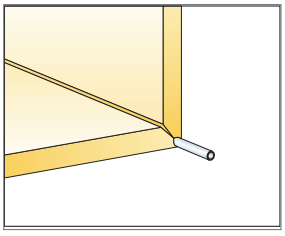

Сгиб усилен стержнем

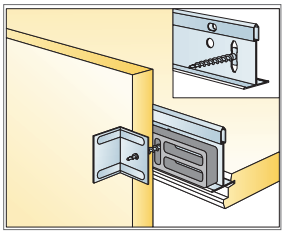

Верхнее соединение с Главной направляющей

Размер, мм	Макс. возможная нагрузка (N)	Мин. несущая способность (N)
1500x600	0	160
1900x600	0	160
2300x600	0	160

Норма нагрузки/несущая способность